料号 Part NO.	品名 Parts Name	
34-RCFL-6.4	PC板间隔柱	RCFL-6.4

PCB ⌀4.0
thickness 厚度：1.6

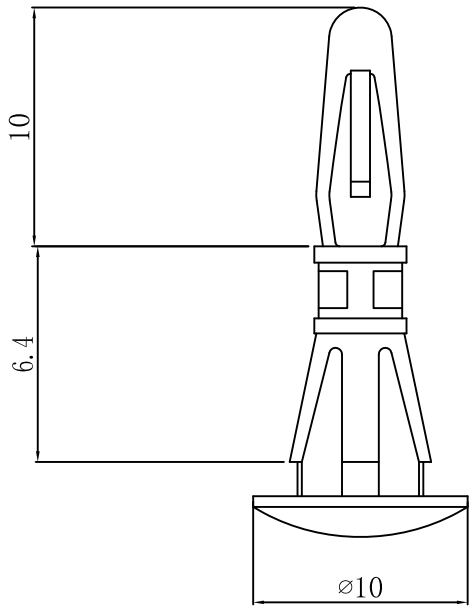

CHASSIS ⌀6.0
thickness 厚度：0.8-1.2

♦MATERIAL:NYLON 66(UL)
♦FLAME CLASS:94V-2
♦COLOR:NATURAL
用途：固定PC板于机板上，不会突出机板底部，外观美丽。

苏州惠华电子科技有限公司
技术质量部

未经许受权不得修改和复印
该知识产权属于技术质量部；

DIMENSION	TOLERANCES						DWG. BY	liu liang	UNIT	mm
							CHK. BY	sullivan	REV.	A
0.0 0.00	±0.30						APP. BY	wang zhiyan	DWG. NO.	HIWA/QR-JZ-34-RCFL-6.4
FRIST ANGLE PROJ		A	NEW PART	sullivan	zy.wang	2010/02/08	HIWA 惠华 苏州惠华电子科技有限公司			
		LTR.	REVISION RECORD	DWG. BY	CHK. BY	DATE				