| 版次 | 订制 | 确认 | 修改内容及标识 |
|---|---|---|---|
| A0 | 刘亮 | 王志艳 | 新规作成 |

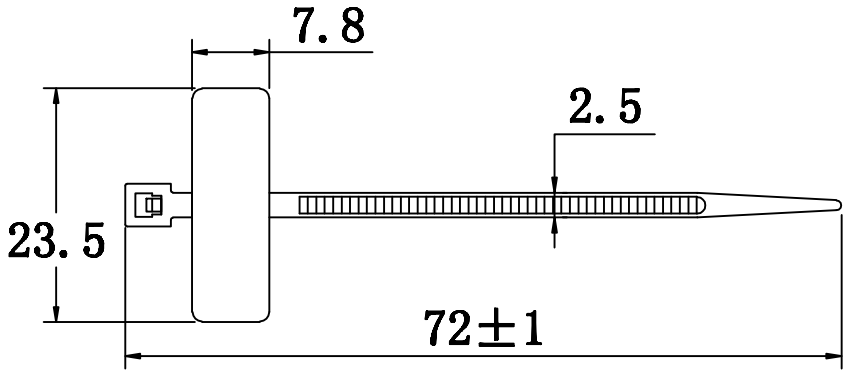


技术要求:

有光泽，手感好，无掉齿

无封洞，无气泡，无飞边

拉力: 8.1kg

厚度: 1±0.2

材质: 尼龙66,放火等级94V-2.

特点: 固定捆绑电线，并可同时标示电线

（以标点和书写方式皆可）.

| | | | | |
|---|---|---|---|---|
| 未标注公差 Tolerance is not marked | 品名 Parts Name | 标示束线带 | | |
| | 型号 Part NO. | GTK-72M | | |
| ±0.2 | 材质 MATERIAL | PA66 | | |
| | 颜色 Color | 黑(白) | 比例 SCALE | |

HIWA 惠华 苏州惠华电子科技有限公司 SUZHOU HUIHUA ELECTRICS TECH CO., LTD

| | | | |
|---|---|---|---|
| 绘图 MAPPING | liuliang | 单位 Units | mm |
| 审核 Audit | sullivan | 日期 Date | 2009/5/7 |
| 核准 Approved | zy.wang | 图番 Figure Fan | HIWA/QR-JZ-31-标示-HIWA-02.5*72C |