料号 Part NO.	品名 part name	尺寸 dimension			包装 packing
	插销式	A Φ	B	C	
71-PTS-0910	PTS-0910	9-10	24.5	30	

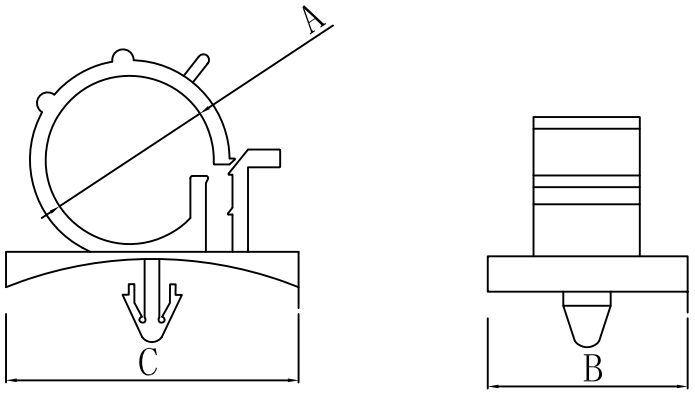

材质：尼龙66，防火等级94V-2 颜色：灰色
特点：1.一种规格的固定夹座，即可适合两种规格的电线使用，降低库存压力
2.装配简单.快速.牢固.开放容易，可多次重复使用
3.本产品分黏贴式和插销式固定座，可视情况而选择
4.本产品基板钻孔直径4.8mm

苏州惠华电子科技有限公司 技术质量部

未经许受权不得修改和复印
该知识产权属于技术质量部

DIMENSION	TOLERANCES						DWG. BY	liu liang	UNIT	mm
0.0 0.00	±1.0						CHK. BY	sullivan	REV.	A
							APP. BY	wang zhiyan	DWG. NO.	HIWA/QR-JZ-71-PTS-0910
FRIST ANGLE PROJ		A	NEW PART	sullivan	zy.wang	2010/08/08	HIWA 惠华 苏州惠华电子科技有限公司			
			REVISION RECORD							