料号 Part NO.	Nominal Diamentsion		In-Diameter A (mm)	Out-Diameter B (mm)	C(mm)	D(mm)	E(mm)	F(mm)
	mm	inch						
76-波纹管-17A	12.7	3/8″	⌀16.2±0.4	⌀21.2±0.4	3.46	0.61	0.4	2.05

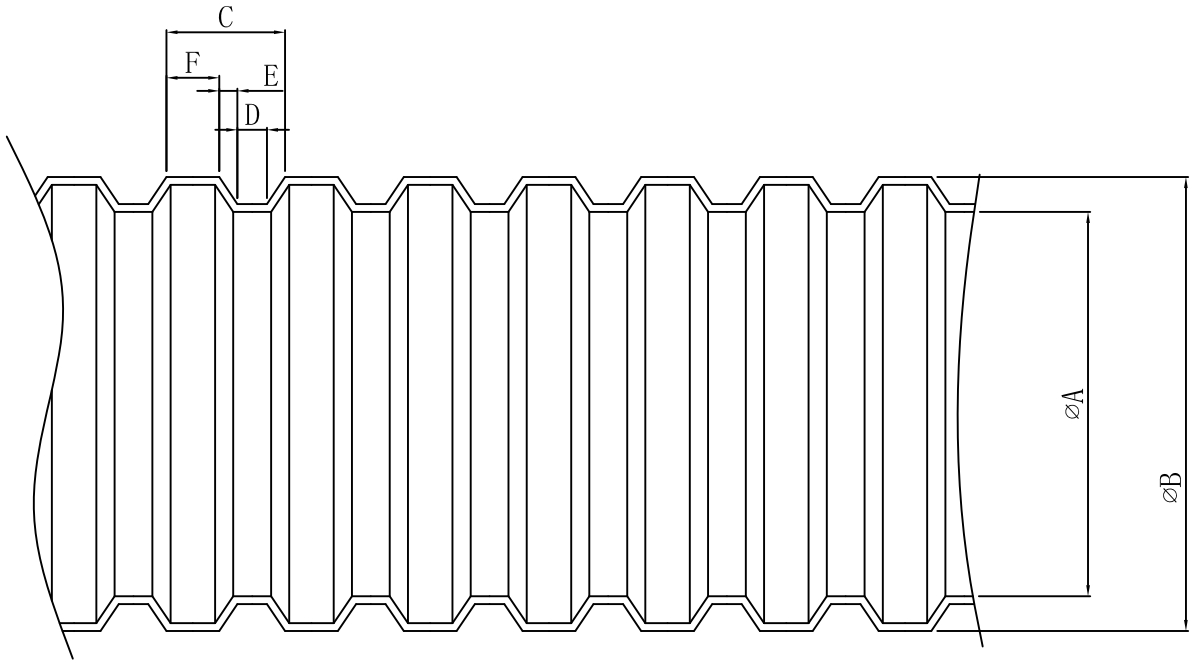

Material:Polyamide 6,UL94 V2/PP/PE
Color:Black

DIMENSION	TOLERANCES
0.0 0.00	±0.2
FRIST ANGLE PROJ	

A	NEW PART	sullivan	zy.wang	2017/09/27
	REVISION RECORD			

DWG. BY	liu liang	UNIT	mm
CHK. BY	sullivan	REV.	A
APP. BY	wang zhiyan	DWG. NO.	HIWA/QR-JZ-76-波纹管-17A

HIWA 惠华 苏州惠华电子科技有限公司

未经许受权不得修改和复印
该知识产权属于技术质量部

苏州惠华电子科技有限公司 技术质量部